## ตารางแสดงวงเงินงบประมาณที่ได้รับการจัดสรรและราคากลางในงานจ้างก่อสร้าง

**๑.ชื่อโครงการ** : โครงการปรับปรุงระบบระบายน้ำ บ้านชำภูทองเหนือ หมู่ที่ ๑ ตำบลห้วยม่วง อำเภอภูผาม่าน จังหวัดขอนแก่น

**หน่วยงานเจ้าของโครงการ** : กองช่าง องค์การบริหารส่วนตำบลห้วยม่วง

**๒.วงเงินงบประมาณที่ได้รับการจัดสรร** : ๒๐๐,๐๐๐.-บาท (-สองแสนบาทถ้วน.-)

**๓.ลักษณะงาน**

**โดยสังเขป** : โดยวางท่อ PVC ขนาด ๘ นิ้ว จำนวน ๕๕ ท่อน บ่อพักคอนกรีตสำเร็จรูป จำนวน ๕๖ บ่อพร้อมฝาปิด หรือระยะทางรวมไม่น้อยกว่า ๒๓๖ เมตร พร้อมป้ายประชาสัมพันธ์และป้ายโครงการอย่างละ ๑ ป้าย (รายละเอียดตามแบบ อบต.ห้วยม่วง กำหนด)

**๔.ราคากลางคำนวณ** : ณ วันที่ ๒๐ เมษายน ๒๕๖๕ เป็น ๒๐๐,๐๐๐.-บาท (-สองแสนบาทถ้วน.-)

**๕.บัญชีประมาณการราคากลาง**

๕.๑ บัญชีแสดงปริมาณเนื้องาน ค่าวัสดุก่อสร้าง

๕.๒ สรุปผลการประมาณ ค่าก่อสร้างเป็นราคากลาง

๕.๓ ราคาพาณิชย์จังหวัดขอนแก่นประจำเดือน มีนาคม ๒๕๖๕

๕.๔ สืบราคาจากท้องตลาด

**๖.รายชื่อคณะกรรมการกำหนดราคากลาง**

| | | |
|---|---|---|
| ๖.๑ นางธนียา สะหาย | ตำแหน่งหัวหน้าสำนักปลัด | ประธานกรรมการ |
| ๖.๒ นางสุจารีย์ จำปาทอง | ตำแหน่ง ครู | กรรมการ |
| ๖.๓ สิบเอกธวัฒชัย ไกรสร | ตำแหน่ง เจ้าพนักงานธุรการ | กรรมการ |

ปร.6

## สรุปผลการประมาณราคาค่าก่อสร้าง

**สรุปผลการประมาณราคาค่าก่อสร้าง** โครงการปรับปรุงระบบระบายน้ำ บ้านชำภูทองเหนือ หมู่ที่1

**สถานที่ก่อสร้าง** บ้านชำภูทองเหนือ หมู่ที่1 ต.ห้วยม่วง อ.ภูผาม่าน จ.ขอนแก่น

**หน่วยงานเจ้าของโครงการ** องค์การบริหารส่วนตำบลห้วยม่วง อำเภอภูผาม่าน จังหวัดขอนแก่น

19 เม.ย. 2565

| ลำดับที่ | รายการ | ค่าก่อสร้าง ( บาท ) | หมายเหตุ |
|---|---|---|---|
| 1 | งานปรับปรุงระบบระบายน้ำ | 200,000.00 | ระยะเวลาดำเนินการ 60 วัน |
| สรุป | รวมค่าก่อสร้างทั้งโครงการ | 200,000.00 | |
| | ตัวอักษร ( สองแสนบาทถ้วน ) | | |

* ข้อกำหนดเพิ่มเติม

1. กำหนดให้ผู้รับจ้างใช้วัสดุหรือครุภัณฑ์ที่ใช้ในงานก่อสร้างเป็นวัสดุที่ผลิตภายในประเทศ โดยไม่น้อยกว่าร้อยละ 60 ของมูลค่าพัสดุที่ใช้ในงานก่อสร้างทั้งหมดตามสัญญา
2. กำหนดให้ผู้รับจ้างใช้เหล็กที่ผลิตในประเทศไม่น้อยกว่าร้อยละ 90 ของปริมาณเหล็กที่ต้องใช้ตามสัญญา

คณะกรรมการกำหนดราคากลาง

1.....ประธานกรรมการ

( นางธนียา สะหาย )

ตำแหน่ง หัวหน้าสำนักปลัด

2.....กรรมการ

( นางสุจารีย์ จำปาทอง )

ตำแหน่ง ครู

2.สิบเอก.....กรรมการ

( ธวัฒชัย ไกรสร )

ตำแหน่ง เจ้าพนักงานธุรการ

-ความเห็นปลัดองค์การบริหารส่วนตำบล

( ) เห็นชอบ

( ) ไม่เห็นชอบเพราะ.....

(นายนเรศ ชมจันทร์)

รองปลัด อบต. รักษาราชการแทน

ปลัดองค์การบริหารส่วนตำบลห้วยม่วง

-ความเห็นนายกองค์การบริหารส่วนตำบล

( ) อนุมัติ

( ) ไม่อนุมัติเพราะ.....

(นายสุภาพ ทานะแสน)

นายกองค์การบริหารส่วนตำบลห้วยม่วง

# แบบสรุปค่าก่อสร้าง

**ชื่อโครงการ / งานก่อสร้าง** โครงการปรับปรุงระบบระบายน้ำ บ้านชำภูทองเหนือ หมู่ที่1

**สถานที่ก่อสร้าง** บ้านชำภูทองเหนือ หมู่ที่1 ต.ห้วยม่วง อ.ภูผาม่าน จ.ขอนแก่น

**หน่วยงานเจ้าของโครงการ** องค์การบริหารส่วนตำบลห้วยม่วง อำเภอภูผาม่าน จังหวัดขอนแก่น

19 เม.ย. 2565

| ลำดับที่ | รายการ | ค่างานต้นทุน | Factor F | ค่าก่อสร้าง | หมายเหตุ |
|---|---|---|---|---|---|
| 1 | งานวางท่อระบายน้ำพร้อมบ่อพัก | 154,041.04 | 1.3056 | 201,115.98 | |
| | | | | | |
| | **เงื่อนไขการใช้ตาราง Factor F** | | | | |
| | เงินล่วงหน้าจ่าย..... 0.00 % | | | | |
| | เงินประกันผลงานหัก..... 0.00 % | | | | |
| | ดอกเบี้ยเงินกู้..... 6.00 % | | | | |
| | ค่าภาษีมูลค่าเพิ่ม..... 7.00 % | | | | |
| สรุป | รวมค่าก่อสร้างเป็นเงินทั้งสิ้น | | | 201,115.98 | |
| | คิดเป็นเงินประมาณ | | | **200,000.00** | |
| | ตัวอักษร **(-สองแสนบาทถ้วน-)** | | | | |

กำหนดเพิ่มเติม

1. กำหนดให้ผู้รับจ้างใช้วัสดุหรือครุภัณฑ์ที่ใช้ในงานก่อสร้างเป็นวัสดุที่ผลิตภายในประเทศ โดยไม่น้อยกว่าร้อยละ 60 ของมูลค่าพัสดุที่ใช้ในงานก่อสร้างทั้งหมดตามสัญญา
2. กำหนดให้ผู้รับจ้างใช้เหล็กที่ผลิตในประเทศไม่น้อยกว่าร้อยละ 90 ของปริมาณเหล็กที่ต้องใช้ตามสัญญา

คณะกรรมการกำหนดราคากลาง

1.....ประธานกรรมการ

( นางธนียา สะหาย )

ตำแหน่ง หัวหน้าสำนักปลัด

2.....กรรมการ

( นางสุจารีย์ จำปาทอง )

ตำแหน่ง ครู

2.สิบเอก.....กรรมการ

( ธวัฒชัย ไกรสร )

ตำแหน่ง เจ้าพนักงานธุรการ

-ความเห็นปลัดองค์การบริหารส่วนตำบล

( ) เห็นชอบ

( ) ไม่เห็นชอบเพราะ.....

(นายนเรศ ชมจันทร์)

รองปลัด อบต. รักษาราชการแทน

ปลัดองค์การบริหารส่วนตำบลห้วยม่วง

-ความเห็นายกองค์การบริหารส่วนตำบล

( ) อนุมัติ

( ) ไม่อนุมัติเพราะ.....

(นายสุภาพ ทานะแสน)

นายกองค์การบริหารส่วนตำบลห้วยม่วง

## แบบแสดงรายการ ปริมาณงาน และราคา

**โครงการ** โครงการปรับปรุงระบบระบายน้ำ บ้านซำภูทองเหนือ หมู่ที่1

โดยวางท่อ PVC ขนาด 8 นิ้ว จำนวน 55 ท่อน บ่อพักคอนกรีตสำเร็จรูป จำนวน 56 บ่อพร้อมฝาปิด

หรือมีระยะทางรวมไม่น้อยกว่า 242.40 เมตร

**สถานที่ก่อสร้าง** บ้านซำภูทองเหนือ หมู่ที่1 ต.ห้วยม่วง อ.ภูผาม่าน จ.ขอนแก่น

**หน่วยงานเจ้าของโครงการ** องค์การบริหารส่วนตำบลห้วยม่วง อำเภอภูผาม่าน จังหวัดขอนแก่น

| ลำดับที่ | รายการ | จำนวน | หน่วย | ค่าวัสดุ | | ค่าแรงงาน | | รวมค่าวัสดุและแรงงาน | หมายเหตุ |
|---|---|---|---|---|---|---|---|---|---|
| | | | | ราคาต่อหน่วย | จำนวนเงิน | ราคาต่อหน่วย | จำนวนเงิน | | |
| 1 | งานดินขุด และปรับระดับ | 55.00 | ลบ.ม. | | | 99.00 | | 5,445.00 | |
| 2 | ท่อ PVC 8 นิ้ว (ชั้น 8.5 ) | 55.00 | ท่อน | 2,227.00 | 122,485.00 | | - | 122,485.00 | |
| 3 | ท่อ PVC 2 นิ้ว (ชั้น 8.5 ) | 25.00 | ท่อน | 247.66 | 6,191.50 | - | - | 6,191.50 | |
| 4 | บ่อพักคอนกรีตสำเร็จรูป ขนาด 0.30 x 0.40 เมตร | 56.00 | บ่อ | 300.00 | 16,800.00 | - | - | 16,800.00 | |
| 5 | คอนกรีตผสมเสร็จ | 1.00 | ลบ.ม. | 2,130.84 | 2,130.84 | 306.00 | 306.00 | 2,436.84 | |
| 6 | รื้อถอนคอนกรีต เดิม | 0.30 | ลบ.ม. | - | - | 500.00 | 150.00 | 150.00 | |
| 7 | กาวประสานPvC ขนาด 280 กรัม | 5.00 | กระป๋อง | 106.54 | 532.70 | - | - | 532.70 | |
| | **รวมค่างานปรับปรุงระบบระบายน้ำ** | | | | | | | **154,041.04** | |

# โครงการปรับปรุงระบบระบายน้ำ
# บ้านซำภูทองเหนือ หมู่ที่ 1

องค์การบริหารส่วนตำบลห้วยม่วง
อำเภอภูผาม่าน จังหวัดขอนแก่น

แผนที่แสดง จุดดำเนินโครงการ

มาตราส่วน NOT

(นายจันทา แก่นพรหม)
สามัญวิศวกร สย.5805

อบต. ห้วยม่วง อ.ภูผาม่าน จ.ขอนแก่น

องค์การบริหารส่วนตำบลห้วยม่วง
ต.ห้วยม่วง อ.ภูผาม่าน จ.ขอนแก่น

**โครงการ**
ปรับปรุงระบบระบายน้ำ
บ้านซำภูทองเหนือ หมู่ที่ 1

**สถานที่ตั้งโครงการ**
บ้านซำภูทองเหนือ หมู่ที่ 1

**แบบแสดง**

**สำรวจ**
(นายมรกต บุตรสูงเนิน)
ผู้ช่วยนายช่างโยธา

**เขียนแบบ/ออกแบบ**
(นายมรกต บุตรสูงเนิน)
ผู้ช่วยนายช่างโยธา

**ตรวจสอบ**
(นายนเรศ ชมจันทร)
รองปลัดองค์การบริหารส่วนตำบล รักษาราชการแทน
ปลัดองค์การบริหารส่วนตำบลห้วยม่วง

**เห็นชอบ**
(นายนเรศ ชมจันทร)
รองปลัดองค์การบริหารส่วนตำบล รักษาราชการแทน
ปลัดองค์การบริหารส่วนตำบลห้วยม่วง

**อนุมัติ**
(นายสุภาพ หวานะผลิน)
นายกองค์การบริหารส่วนตำบลห้วยม่วง

| ทะเบียนแบบเลขที่ | แผ่นที่ |
|---|---|
| วัน / เดือน / ปี | รวม |

| ครั้งที่ | รายการที่แก้ไข | อนุมัติ | ว/ด/ป |
|---|---|---|---|
| 1 | | | |
| 2 | | | |
| 3 | | | |

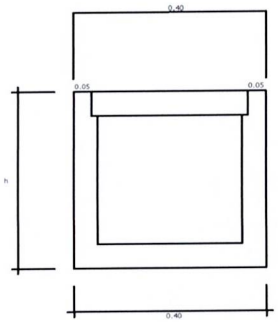


รูปตาน
No Scale

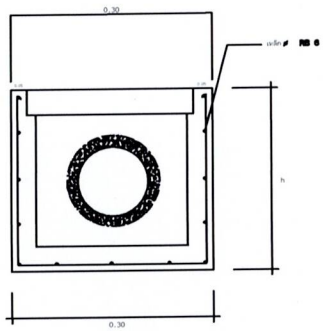


รูปตัดบอพักตามทาง
No Scale

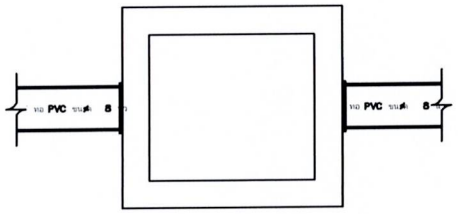


รูปแปลน
No Scale

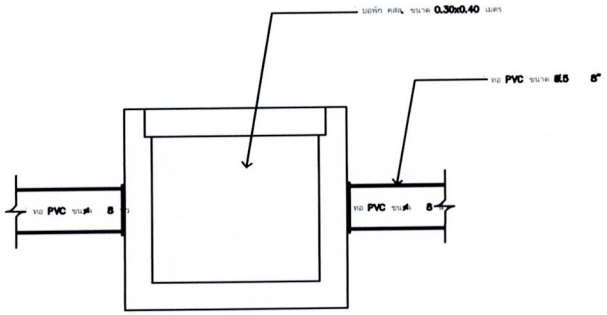


แบบขยาย
No Scale

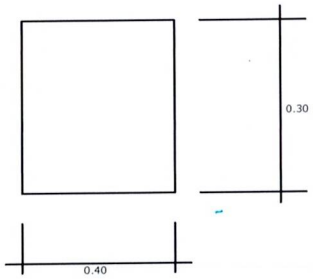


ขยายฝาคอนกรีต
No Scale

(นายจันทา แก่นพรหม)
สามัญวิศวกร สย.5805

รายการประกอบแบบ
- คอนกรีตที่ใช้กำลังอัดประลัยไม่น้อย กว่า 240 Ksc
- ท่อ PVC มอก. 17–2532 หรือ 17–2561
- เหล็ก RB 6 มอก.20–2543

Area plan

อบต. ห้วยม่วง อ.ภูผาม่าน จ.ขอนแก่น

องคการบริหารสวนตำบลหวยมวง
ต.หวยมวง อ. ภูผามาน จ. ขอนแกน

โครงการ
ปรับปรุงระบบระบายน้ำ
บานซำภูทองเหนือ หมูที่ 1

สถานที่ตั้งโครงการ
บานซำภูทองเหนือ หมูที่ 1

แบบแสดง

สำรวจ
(นายมรกต บุครสูงเนิน)
ผูชวยนายชางโยธา

เขียนแบบ/ออกแบบ
(นายมรกต บุครสูงเนิน)
ผูชวยนายชางโยธา

ตรวจสอบ
(นายนเรศ ขมจันทร)
รองปลัดองคการบริหารสวนตำบล รักษาราชการแทน
ปลัดองคการบริหารสวนตำบลหวยมวง

เห็นชอบ
(นายนเรศ ขมจันทร)
รองปลัดองคการบริหารสวนตำบล รักษาราชการแทน
ปลัดองคการบริหารสวนตำบลหวยมวง

อนุมัติ
(นายสุภาพ ทานะแสน)
นายกองคการบริหารสวนตำบลหวยมวง

| ทะเบียนแบบเลขที่ | แผนที่ |
|---|---|
| วัน / เดือน / ป | รวม |

| ครั้งที่ | รายการที่แกไข | อนุมัติ | ว/ด/ป |
|---|---|---|---|
| 1 | | | |
| 2 | | | |
| 3 | | | |

# คณะกรรมการควบคุมการประกอบวิชาชีพวิศวกรรม

ตามพระราชบัญญัติวิชาชีพวิศวกรรม พ.ศ. ๒๕๐๕

ขอกบัตรนี้ไว้เพื่อแสดงว่า

นาย จันทา แก่นพรหม

มีสิทธิประกอบวิชาชีพวิศวกรรมควบคุม

ประเภท สามัญวิศวกร สาขา วิศวกรรมโยธา

ตามใบอนุญาตเลขทะเบียน สย.๕๘๐๕

ตั้งแต่วันที่ ๘ พฤษภาคม ๒๕๓๙

เลขบัตร ๗๙๖๖๓

ใช้รับรองแบบก่อสร้างองค์การบริหารส่วนตำบลห้วยม่วง
โครงการปรับปรุงระบบประปาหมู่บ้านนำ
บ้านนาทองเหนือ หมู่ที่ 1
ตำบลห้วยม่วง อำเภอผาม่าน จังหวัดกาญจนบุรี เท่านั้น

(นายจันทา แก่นพรหม)
สามัญวิศวกร สย.5805

สำเนาถูกต้อง

(นายจันทา แก่นพรหม)

วิศวกรโยธา สย.5805

นายทะเบียน ก.ว.

ประธาน ก.ว.

ว.ศ. ๓